ประกาศองค์การบริหารส่วนตำบลสำนักตะคร้อ

เรื่อง ประชาสัมพันธ์การกำหนดราคากลางงานก่อสร้าง

****

องค์การบริหารส่วนตำบลสำนักตะคร้อ มีความประสงค์จะดำเนินการ**โครงการก่อสร้างหอกระจายข่าว หมู่ที่ 16 บ้านสำนักตะคร้อร่วมพัฒนา** ตำบลสำนักตะคร้อ อำเภอเทพารักษ์ จังหวัดนครราชสีมา ด้วยวิธีเฉพาะเจาะจง จำนวน 1 โครงการ ราคากลาง **156,395.38 บาท (- หนึ่งแสนห้าหมื่นหกพันสามร้อยเก้าสิบห้าบาทสามสิบแปดสตางค์ -)** โดยดำเนินการ จ้างเหมาก่อสร้างหอกระจายข่าว หมู่ที่ 16 บ้านสำนักตะคร้อร่วมพัฒนา ตำบลสำนักตะคร้อ อำเภอเทพารักษ์ จังหวัดนครราชสีมา รายละเอียดตามประมาณการงานก่อสร้าง และตามแบบแปลนที่องค์การบริหารส่วนตำบลสำนักตะคร้อกำหนด ประจำปีงบประมาณ พ.ศ. 2569 ระยะเวลาดำเนินการ จำนวน 60 วัน

เพื่อให้การเปิดเผยราคากลางเป็นไปตามพระราชบัญญัติการจัดซื้อจัดจ้างและการบริหารพัสดุภาครัฐ พ.ศ. 2560 มาตรา 63 ภายใต้บังคับมาตรา 62 ให้หน่วยงานของรัฐประกาศรายละเอียดข้อมูลราคากลางและการคำนวณราคากลางในระบบเครือข่ายสารสนเทศของกรมบัญชีกลางตามวิธีการที่กรมบัญชีกลางกำหนดและกรมบัญชีกลาง มีหนังสือแจ้งเวียนแนวทางปฏิบัติเกี่ยวกับการเปิดเผยราคากลาง ตามหนังสือ ด่วนที่สุด ที่ กค 0405.3/ว 453 ลงวันที่ 3 ตุลาคม 2561 องค์การบริหารส่วนตำบลสำนักตะคร้อ โดยคณะกรรมการกำหนดราคากลาง ได้พิจารณาราคา ที่เหมาะสมตามสภาพพื้นที่และช่วงเวลา และเห็นชอบการกำหนดราคากลาง เป็นเงิน **156,395.38 บาท (- หนึ่งแสนห้าหมื่นหกพันสามร้อยเก้าสิบห้าบาทสามสิบแปดสตางค์ -)**

จึงประกาศให้ทราบโดยทั่วกัน

ประกาศ ณ วันที่ 1 เดือน กันยายน พ.ศ. 2569

(ลงชื่อ)

(นายชาญชัย ศรีวิพัฒน์)

นายกองค์การบริหารส่วนตำบลสำนักตะคร้อ

แบบ บก.๐๑

ตารางแสดงวงเงินงบประมาณที่ได้รับจัดสรรและราคากลางในงานจ้างก่อสร้าง

1.ชื่อโครงการ โครงการก่อสร้างหอกระจายข่าว หมู่ที่ 16 บ้านสำนักตะคร้อร่วมพัฒนา

2. หน่วยงานเจ้าของโครงการ กองช่าง องค์การบริหารส่วนตำบลสำนักตะคร้อ อำเภอเทพารักษ์ จังหวัดนครราชสีมา

3. วงเงินงบประมาณที่ได้รับจัดสรร 200,000 บาท (- สองแสนบาทถ้วน -)

4. ลักษณะงาน

จ้างเหมาก่อสร้างหอกระจายข่าว หมู่ที่ 16 บ้านสำนักตะคร้อร่วมพัฒนา ตำบลสำนักตะคร้อ อำเภอเทพารักษ์ จังหวัดนครราชสีมา รายละเอียดตามประมาณการงานก่อสร้าง และตามแบบแปลนที่องค์การบริหารส่วนตำบลสำนักตะคร้อกำหนด

5. ราคากลางคำนวณ ณ วันที่ 1 ก.ย. 2569 **เป็นเงิน 156,395.38 บาท**

6. บัญชีประมาณราคากลาง

6.1 แบบสรุปราคากลางงานก่อสร้าง

6.2 แบบ ปร.5 , ปร.4

6.3 แบบแปลนงานก่อสร้าง

7. รายชื่อคณะกรรมการกำหนดราคากลาง

7.1 นางสาวสิรภัทร สวัสดิ์นที ตำแหน่ง ปลัดองค์การบริหารส่วนตำบล

7.2 นายกรกฎ มูกขุนทด ตำแหน่ง วิศวกรโยธาปฏิบัติการ

7.3 นายปภาวิน เหิดขุนทด ตำแหน่ง นายช่างโยธาชำนาญงาน

<u>คณะกรรมการกำหนดราคากลาง</u>

(ลงชื่อ).....ประธานกรรมการ

(นางสาวสิรภัทร สวัสดิ์นที)

(ลงชื่อ).....กรรมการ (ลงชื่อ).....กรรมการ

(นายกรกฎ มูกขุนทด) (นายปภาวิน เหิดขุนทด)

การประมาณราคาค่าก่อสร้างเป็นราคากลาง

องค์การบริหารส่วนตำบลสำนักตะคร้อ อำเภอเทพารักษ์ จังหวัดนครราชสีมา

วันที่ 1 เดือน กันยายน พ.ศ. 2569

ประเภทงาน โครงการก่อสร้างหอกระจายข่าว หมู่ที่ 16 บ้านสำนักตะคร้อร่วมพัฒนา โดยดำเนินการดังนี้

จ้างเหมาก่อสร้างหอกระจายข่าว หมู่ที่ 16 บ้านสำนักตะคร้อร่วมพัฒนา ตำบลสำนักตะคร้อ อำเภอเทพารักษ์ จังหวัดนครราชสีมา รายละเอียดตามประมาณการงานก่อสร้าง และตามแบบแปลนที่องค์การบริหารส่วนตำบลสำนักตะคร้อกำหนด

สถานที่ก่อสร้าง บ้านสำนักตะคร้อร่วมพัฒนา หมู่ที่ 16 ตำบลสำนักตะคร้อ อำเภอเทพารักษ์ จังหวัดนครราชสีมา

เจ้าของงาน **องค์การบริหารส่วนตำบลสำนักตะคร้อ**

ลำดับที่	รายการ	ค่าวัสดุและค่าแรงงานรวมเป็นเงิน (บาท)	Factor F	รวมค่าก่อสร้างเป็นเงิน (บาท)	หมายเหตุ
1	ค่างานต้นทุนงานก่อสร้าง	31,274.67	1.3073	40,885.38	
2	ค่างานต้นทุนครุภัณฑ์จัดซื้อ	107,953.27	1.0700	115,510.00	
	เงื่อนไข				
	-เงินจ่ายล่วงหน้า 0.00 %				
	-เงินประกันผลงานหัก 0.00 %				
	-ดอกเบี้ยเงินกู้ 6 %				
	-ค่าภาษีมูลค่าเพิ่ม 7 %				
สรุป	รวมค่างานก่อสร้างเป็นเงินทั้งสิ้น			156,359.38	
	คิดเป็นเงินประมาณ			156,395.38	
(ตัวอักษร) **(- หนึ่งแสนห้าหมื่นหกพันสามร้อยเก้าสิบห้าบาทสามสิบแปดสตางค์ -)**					

<u>คณะกรรมการกำหนดราคากลาง</u>

.....ประธานกรรมการ

(นางสาวสิรภัทร สวัสดิ์นที)

.....กรรมการ

(นายกรกฎ มูกขุนทด)

.....กรรมการ

(นายปภาวิน เหิดขุนทด)

- ทราบ ☑ เห็นควรอนุมัติตามคณะกรรมการกำหนดราคากลางเสนอ

☐ ไม่อนุมัติ เพราะ.....

(นายชาญชัย ศรีวิพัฒน์)

นายกองค์การบริหารส่วนตำบลสำนักตะคร้อ

สรุปผลการประมาณราคาค่าก่อสร้าง

แบบ ปร.5

โครงการ ก่อสร้างหอกระจายข่าว หมู่ที่ 16 บ้านสำนักตะคร้อร่วมพัฒนา

สถานที่ก่อสร้าง หมู่ที่ 16 บ้านสำนักตะคร้อร่วมพัฒนา ตำบลสำนักตะคร้อ อำเภอเทพารักษ์ จังหวัดนครราชสีมา

ปริมาณงาน ก่อสร้างหอกระจายข่าว หมู่ที่ 16 บ้านสำนักตะคร้อร่วมพัฒนา จำนวน 1 แห่ง

แบบเลขที่ 11 - 025 / 2569 กองช่าง องค์การบริหารส่วนตำบลสำนักตะคร้อ

ประมาณราคาตามแบบ ปร.4 จำนวน 1 แผ่น เมื่อวันที่ 25 ส.ค. 2569

ลำดับ	รายการ	ค่าวัสดุและค่าแรงงาน รวมเป็นเงิน (บาท)	Factor F	รวมค่าก่อสร้าง เป็นเงิน (บาท)	หมายเหตุ
1	ค่างานต้นทุนงานก่อสร้าง	31,274.67	1.3073	40,885.38	
2	ค่างานต้นทุนครุภัณฑ์จัดซื้อ	107,953.27	1.0700	115,510.00	
	เงื่อนไข			-	
	เงินจ่ายล่วงหน้า..... 0.00 %			-	
	เงินประกันผลงานหัก..... 0.00 %			-	
	ดอกเบี้ยเงินกู้..... 6.00 %			-	
	ค่าภาษีมูลค่าเพิ่ม..... 7.00 %			-	
สรุป	รวมค่าก่อสร้างเป็นเงินทั้งสิ้น			156,395.38	
	คิดเป็นเงินประมาณ			156,395.38	
	ตัวอักษร	**หนึ่งแสนห้าหมื่นหกพันสามร้อยเก้าสิบห้าบาทสามสิบแปดสตางค์**			

เสนอนายกองค์การบริหารส่วนตำบล เพื่ออนุมัติ

- คณะกรรมการกำหนดราคากลาง

(ลงชื่อ).....ประธานกรรมการ
(นางสาวสิรภัทร สวัสดิ์นที)
ปลัดองค์การบริหารส่วนตำบลสำนักตะคร้อ

(ลงชื่อ).....กรรมการ
(นายปภาวิน เหิดขุนทด)
นายช่างโยธาชำนาญงาน

(ลงชื่อ).....กรรมการ
(นายกรกฎ มูกขุนทด)
วิศวกรโยธาปฏิบัติการ รักษาราชการแทน
ผู้อำนวยการกองช่าง

(ลงชื่อ).....เห็นชอบ
(นางสาวสิรภัทร สวัสดิ์นที)
ปลัดองค์การบริหารส่วนตำบลสำนักตะคร้อ

(ลงชื่อ).....อนุมัติ
(นายชาญชัย ศรีวิพัฒน์)
นายกองค์การบริหารส่วนตำบลสำนักตะคร้อ

บัญชีรายละเอียดประมาณราคาค่าก่อสร้าง

งาน ก่อสร้างหอกระจายข่าว หมู่ที่ 16 บ้านสำนักตะคร้อร่วมพัฒนา

สถานที่ก่อสร้าง หมู่ที่ 16 บ้านสำนักตะคร้อร่วมพัฒนา ตำบลสำนักตะคร้อ อำเภอเทพารักษ์ จังหวัดนครราชสีมา

ลักษณะงาน ก่อสร้างหอกระจายข่าว หมู่ที่ 16 บ้านสำนักตะคร้อร่วมพัฒนา จำนวน 1 แห่ง

แบบเลขที่ 11 - 025 : 2569 กองช่าง องค์การบริหารส่วนตำบลสำนักตะคร้อ

ประมาณราคาโดย กองช่าง เมื่อวันที่ ส.ค. 2569

ลำดับที่	รายการ	จำนวน	หน่วย	ราคาวัสดุ		ราคาแรงงาน		รวมเงิน (บาท)	หมายเหตุ
				ราคา/หน่วย	ราคารวม	ราคา/หน่วย	ราคารวม		
1	หมวดงานเตรียมการ								
	1.1 งานขุดดินและถมกลับคืน	10.38	ลบ.ม.			181.00	1,877.88	1,877.88	
	1.2 ทดสอบดิน ค.ส.ล.	10.00	ตร.ม.			72.00	720.00	720.00	
	รวม หมวดงานเตรียมการ				-		2,597.88	2,597.9	
2	หมวดงานโครงสร้าง								
	2.1 คอนกรีตโครงสร้าง 1:2:4 (240 ksc.)	1.58	ลบ.ม.	2,943.93	4,657.30	421.00	666.02	5,323.3	
	2.2 คอนกรีตหยาบ	0.29	ลบ.ม.	2,775.70	799.40	329.00	94.75	894.2	
	2.3 ทรายหยาบ	0.42	ลบ.ม.	526.00	222.50	112.00	47.38	269.9	
	2.4 ไม้แบบ-ไม้เคร่า	3.48	ตร.ม.	135.41	471.23	163.00	567.24	1,038.5	
	2.5 ทรายปูรองพื้น	0.87	กก.	65.00	56.55	-	-	56.6	
	รวมหมวดงานโครงสร้าง				6,206.97		1,375.39	7,582.4	
3	หมวดงานเหล็กเสริม								
	3.1 เหล็กเส้น RB 6 mm.	5.51	กก.	19.08	105.07	4.90	26.98	132.0	
	3.2 เหล็กเส้น DB 12 mm.	82.05	กก.	19.29	1,582.79	3.90	320.00	1,902.8	
	3.3 แคลโมลท์ (L) M12 , L=40 cm.	12.00	กก.	63.55	762.62	3.90	46.80	809.4	
	3.4 ลวดผูกเหล็ก No. 18	1.58	กก.	36.15	56.97	-	-	57.0	
	รวมหมวดงานเหล็กเสริม				2,507.45		393.78	2,901.2	
4	หมวดงานเสาหอกระจายข่าว								
	4.1 ท่อเหล็กกลม Ø 48.6 x 3.2 mm. (1 1/2")	107.40	กก.	25.80	2,771.03	-	-	2,771.0	
	4.2 เหล็กเส้น RB 12 mm.	34.10	กก.	19.29	657.78	-	-	657.6	
	4.3 เหล็กกล่อง 25x25x2.0 mm. (1"x 1")	13.50	กก.	26.19	353.58		-	353.6	
	4.4 เหล็กกล่อง 38x38x2.3 mm. (1 1/2" x 1 1/2")	28.41	กก.	23.65	671.73		-	671.7	
	4.5 เหล็กแผ่นทึบกลม Ø 120 mm. หนา 6 mm.	12.00	แผ่น	51.40	616.82	-	-	616.8	
	4.6 เหล็กแผ่นทึบสี่เหลี่ยม 200 x 200 mm. หนา 10 mm.	3.00	แผ่น	334.58	1,003.74	-	-	1,003.7	
	4.7 NUT M3-10	18.00	ชุด	50.00	900.00	-	-	900.0	
	4.8 METAL SHEET 0.35 ALU	0.70	ตร.ม.	311.66	218.16		-	218.2	
	4.9 ค่าแรงงานติดตั้ง พร้อมอุปกรณ์	1.00	งาน		-	10,000.00	10,000.00	10,000.00	
	รวมหมวดงานเสาหอกระจายข่าว				7,192.85		10,000.00	17,192.85	
5	หมวดงานทาสี								
	5.1 งานสีกันสนิม	8.00	ตร.ม.	15.93	127.40	36.00	288.00	415.40	
	5.2 งานสีน้ำมัน	8.00	ตร.ม.	34.12	272.96	39.00	312.00	584.96	
	รวมหมวดงานทาสี				400.36		600.00	1,000.36	
	ราคาวัสดุ + ราคาแรงงาน				16,307.63		14,967.04	31,274.67	
6	หมวดงานชุดควบคุมและการออกอากาศ								
	6.1 เพาเวอร์มิกเซอร์ไม่น้อยกว่า 2500 วัตต์	1.00	เครื่อง	26,728.97	26,728.97	-	-	26,728.97	
	6.2 เพาเวอร์แอมป์ 2 แชนแนล กำลังขับไม่น้อยกว่า 1300 วัตต์	1.00	เครื่อง	16,728.97	16,728.97	-	-	16,728.97	
	6.3 ปากแตรอลูมิเนียมอัลลอยด์ 21 นิ้ว พร้อมยูนิตฮอร์น ไม่น้อยกว่า 200 วัตต์	21.00	ตัว	1,186.92	24,925.23	-	-	24,925.23	
	6.4 สายลำโพง 2 x 1.5 SQ.mm.	1,100.00	เมตร	20.09	22,102.80	-	-	22,102.80	
	6.5 ไมโครโฟนคอนเดนเซอร์ 50 Hz ถึง 18,000 kHz	1.00	ชุด	4,420.56	4,420.56	-	-	4,420.56	
	6.6 สายสัญญาณ เชื่อมต่อเพื่อส่งสัญญาณเสียงระหว่างอุปกรณ์ ยาว 3 เมตร	1.00	ชุด	495.33	495.33	-	-	495.33	
	6.6 สายสัญญาณใช้สำหรับเปิดเพลง จากโทรศัพท์มือถือ , คอมพิวเตอร์	1.00	ชุด	551.40	551.40	-	-	551.40	
	เครื่องเล่นCD , MP3 หรืออุปกรณ์อื่นๆ ยาว 1.50 เมตร						-	-	
	6.7 ค่าแรงติดตั้ง พร้อมอุปกรณ์	1.00	งาน	-	-	12,000.00	12,000.00	12,000.00	
	รวมหมวดงานชุดควบคุมและการออกอากาศ				95,953.27		12,000.00	107,953.27	

ประมาณราคา.....

(นายปภาวิน เหิดขุนทด)
นายช่างโยธาชำนาญงาน

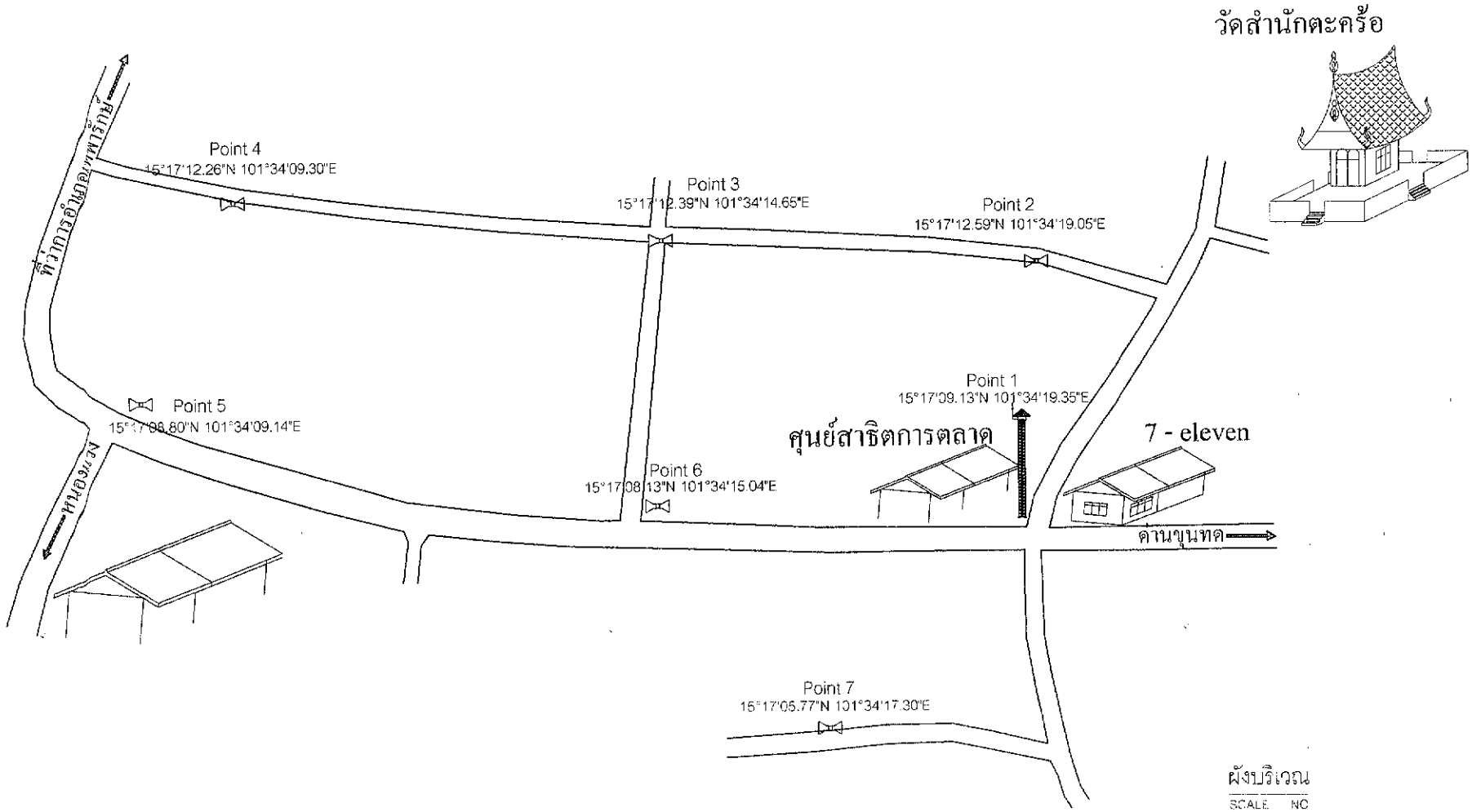
วัดสำนักตะคร้อ
ที่ว่าการอำเภอเทพารักษ์
Point 4
15°17'12.26"N 101°34'09.30"E
Point 3
15°17'12.39"N 101°34'14.65"E
Point 2
15°17'12.59"N 101°34'19.05"E
Point 1
15°17'09.13"N 101°34'19.35"E
Point 5
15°17'08.80"N 101°34'09.14"E
ศูนย์สาธิตการตลาด
7 - eleven
Point 6
15°17'08.13"N 101°34'15.04"E
หนองบัว
ถนนขุนทด
Point 7
15°17'05.77"N 101°34'17.30"E
ผังบริเวณ
SCALE NO

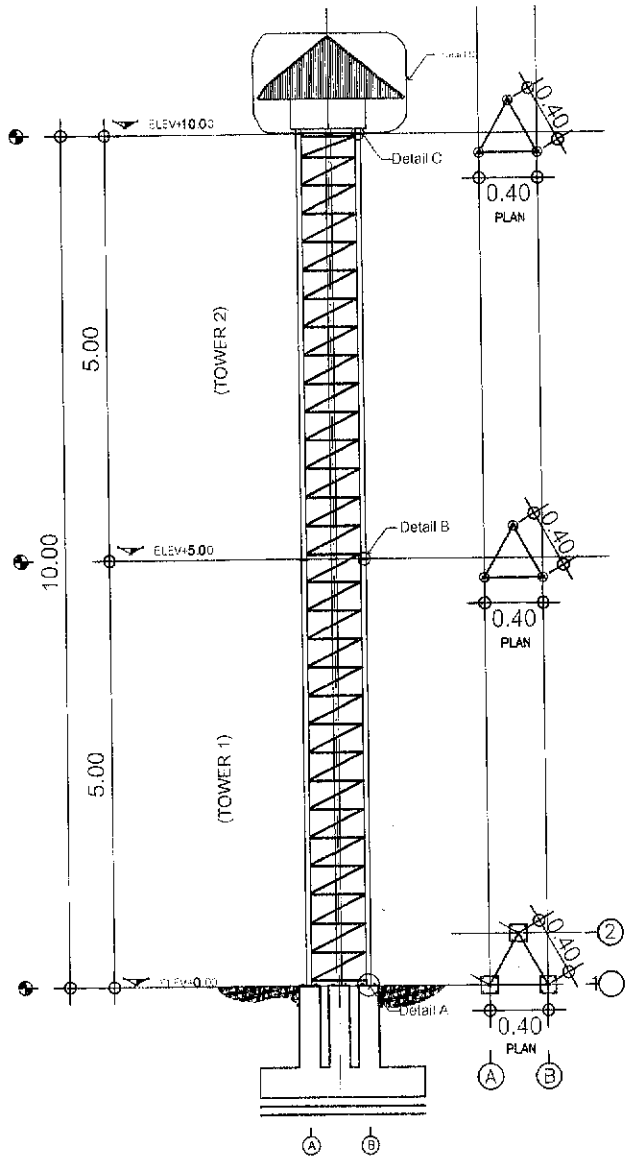

SECTION

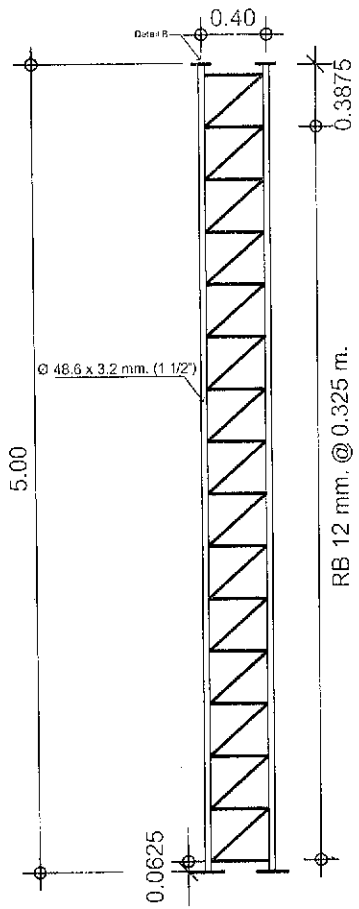

TOWER 1

SCALE NC

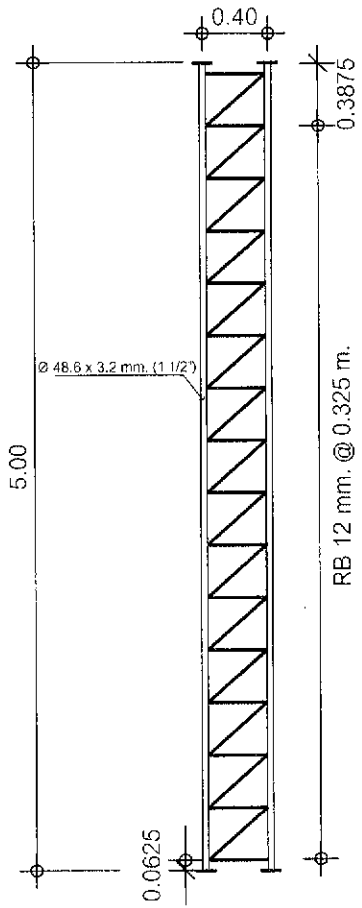

TOWER 2

SCALE NC

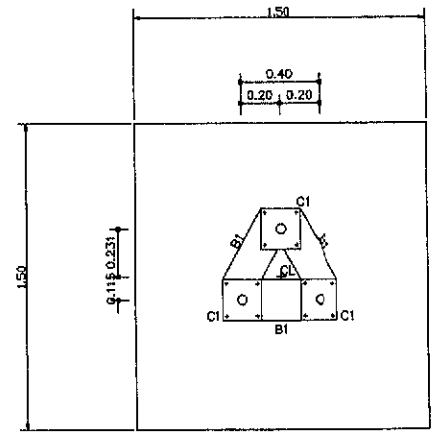

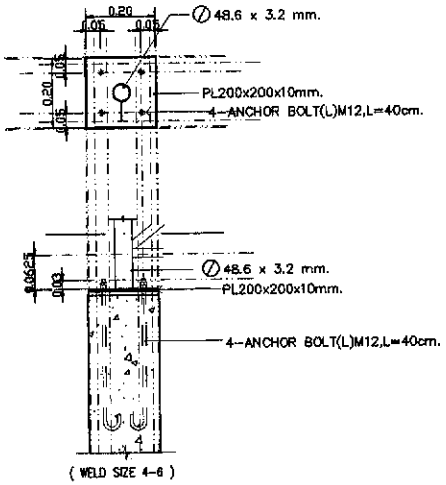

SEE DETAIL A
SCALE NO

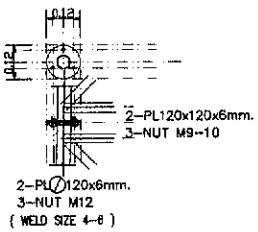

SEE DETAIL B
SCALE NO

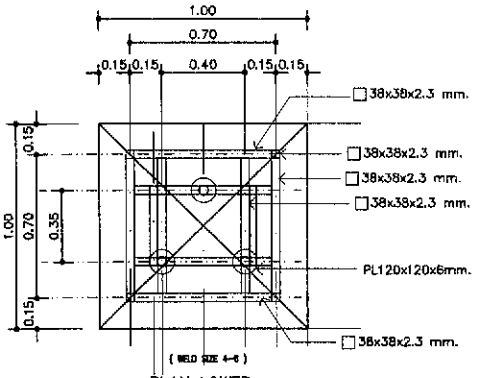

PLAN LOWER
SCALE 1:20

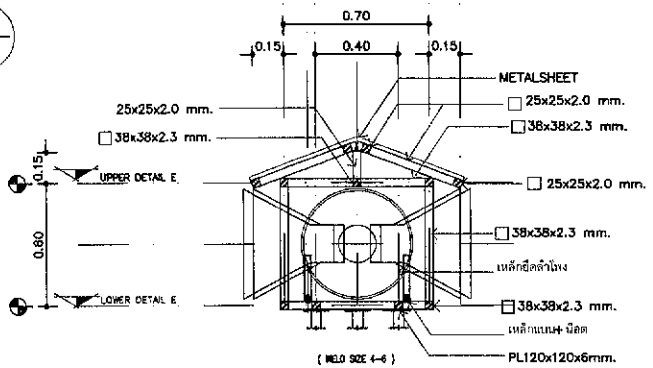

SECTION
SCALE NO

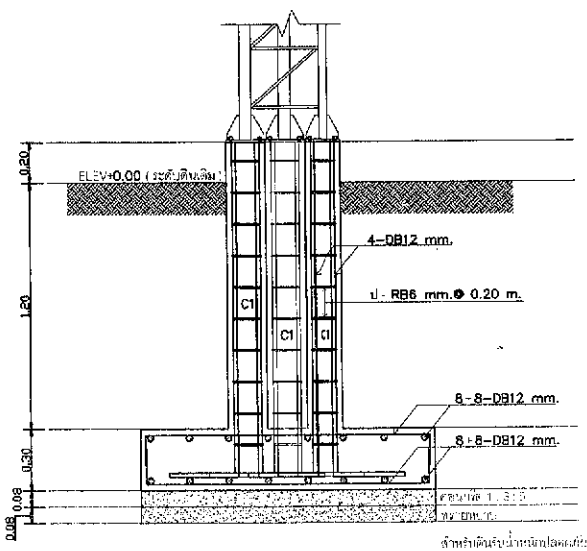

FOOTING
SCALE NO

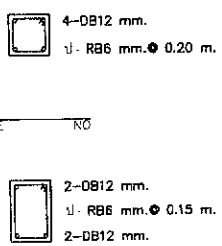

C1
SCALE NO

B1
SCALE NO

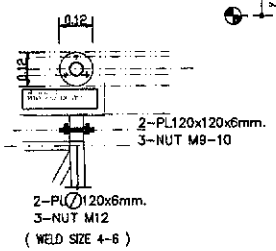

SEE DETAIL C
SCALE NO

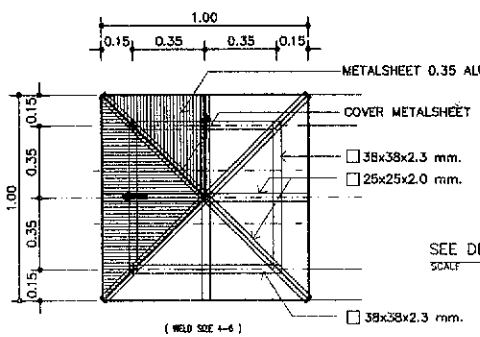

PLAN UPPER
SCALE 1:20

SEE DETAIL D
SCALE NO